NOOK
SINGULAR
BEDS

Soporte Bici

Descripción y opciones

Base formada por tablero de melamina de 1,9cm de grueso y canteada en PVC de 2mm, junto a un resistente soporte, compuesto de plasticos reciclados.

Esta pieza nos permite colgar cualquier medida de bicicleta de una forma fácil y rápida, en diferentes puntos de la cama, reduciendo el espació habitual necesario.

Los acabados disponibles corresponden a la carta de colores vigente de JJP en cada momento.

Material

Melamina de 1,9 cm de grueso y conjunto de elementos compuesto de plásticos reciclados.

Medidas

Medida unica de 159 x 12 cm **NKDH3**

Colores

Los acabados disponibles corresponden a la carta de colores vigente de JJP en cada momento.

Vistas

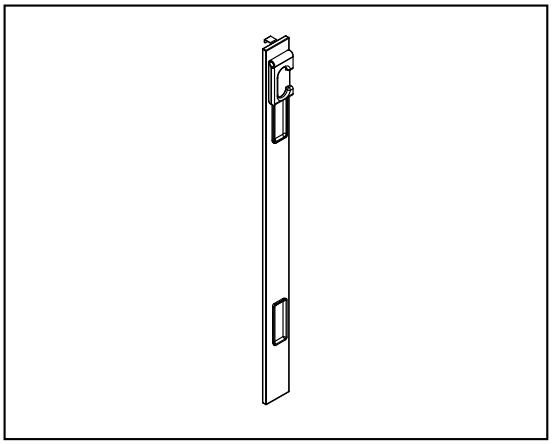

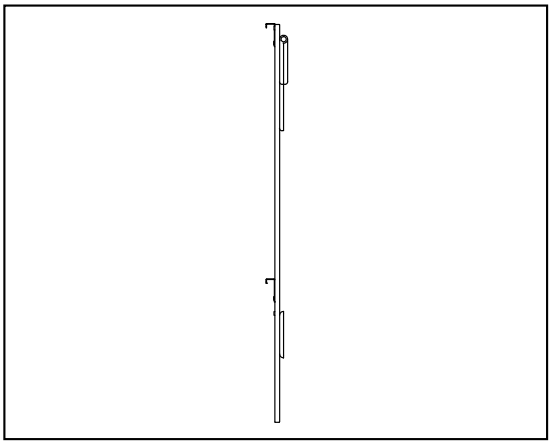

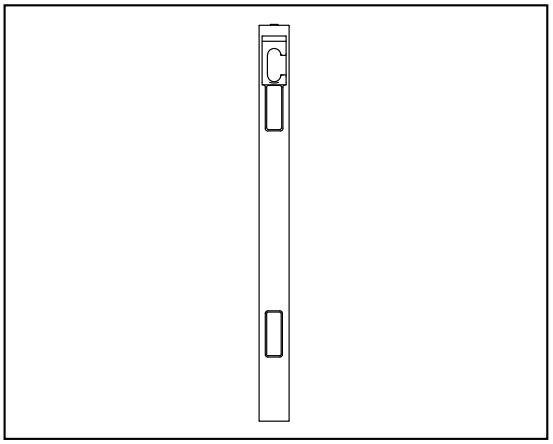

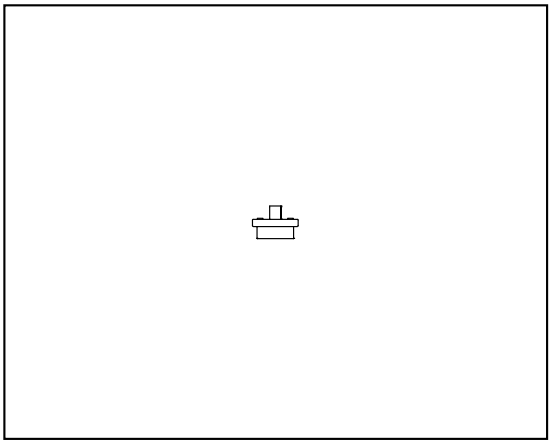

www.nookbed.com

Copyright © 2016 Muebles JJP