NOOK
SINGULAR
BEDS

Mesita Removible

Descripción y opciones

Accesorio a modo de mesa de gran versatilidad. Incorpora un elemento de anclaje que no precisa ningún mecanizado en la estructura, hecho que propicia su gran capacidad de colocarse en multitud de posiciones.

Así mismo, este elemento de anclaje, viene con un recubrimiento flocado, el cual le otorga un acabado aterciopelado que no deteriora la estructura en absoluto, pudiendo cambiar la ubicación de la mesita cuando se precise.

Aunque puede soportar mas peso, no se recomienda sobrepasar los 10 kg para garantizar su durabilidad.

Material

Fabricado en tablero de 1,9 cm, canteado con PVC de 2 mm

Medidas

30 x 39 cm **NKDK3**

Colores

Los acabados disponibles corresponden a la carta de colores vigente de JJP en cada momento.
Artículo unicolor.

Vistas

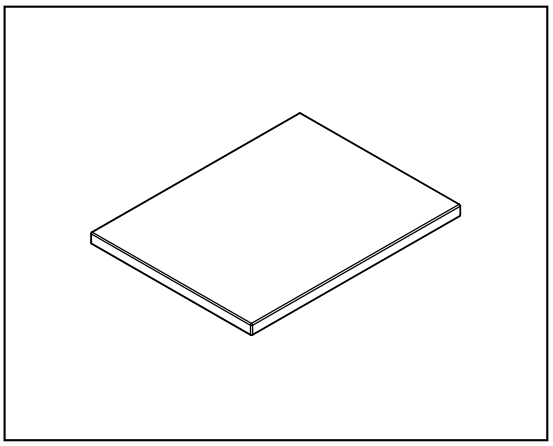

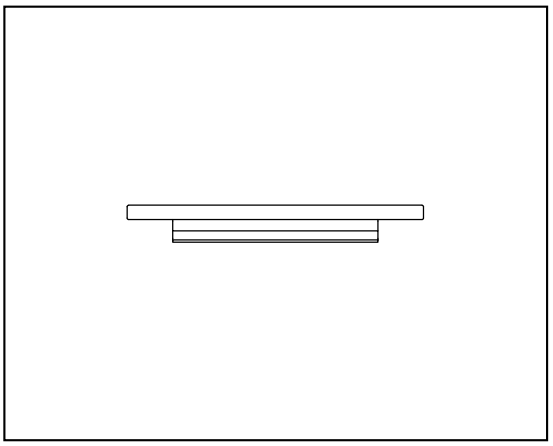

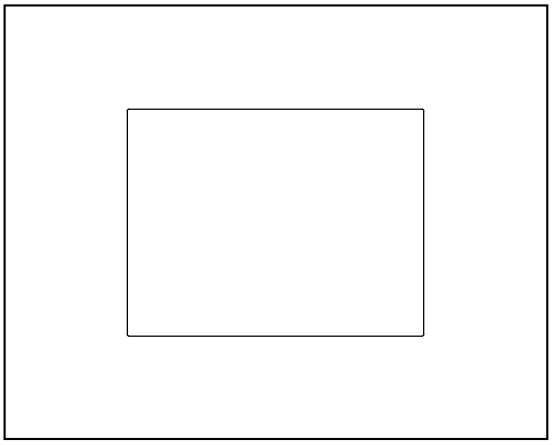

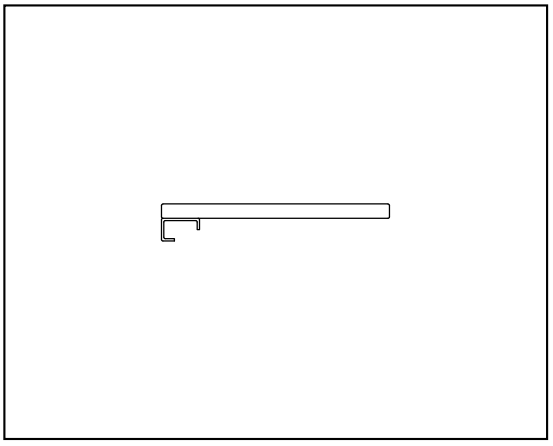

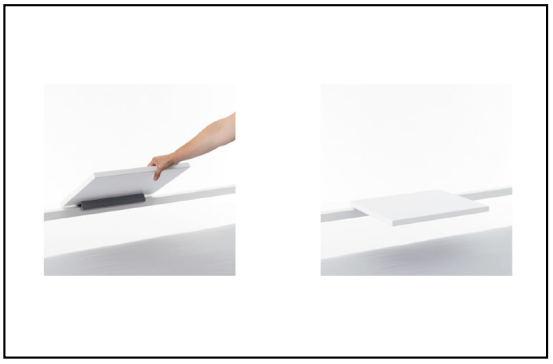

www.nookbed.com

Copyright © 2016 Muebles JJP