NOOK
SINGULAR
BEDS

Escritorio/h1>

Descripción y opciones

Mesa pensada para obtener un espacio de trabajo incorporado en la estructura. Permite añadir un pasacables o multiconector para elementos que lo precisen.

Dispone de dos laterales altos, lo cuales permiten añadir una cinta sujeta objetos NKDW3.

Tiene la opción de colgarse en dos alturas diferentes, para aprovechar todas las franjar de edad.

Se puede ubicar en el hueco del pie de cama, en sentido exterior a la estructura.

Se fija a la estructura mediante los elementos propios del catalogo NOOK.

Los acabados disponibles corresponden a la carta de colores vigente de JJP en cada momento. Artículo unicolor.

Material

Fabricado en tablero de 1,9 cm, canteado con PVC de 2 mm

Medidas

(90) – 100 x 30 x 39 cm **NKEB1**
(105)- 115 x 30 x 39 cm **NKEB2**

Colores

Vistas

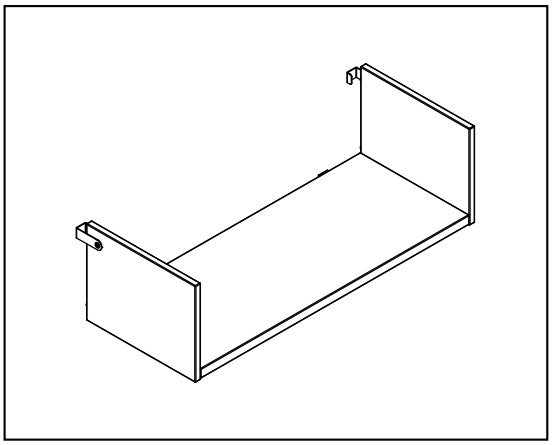

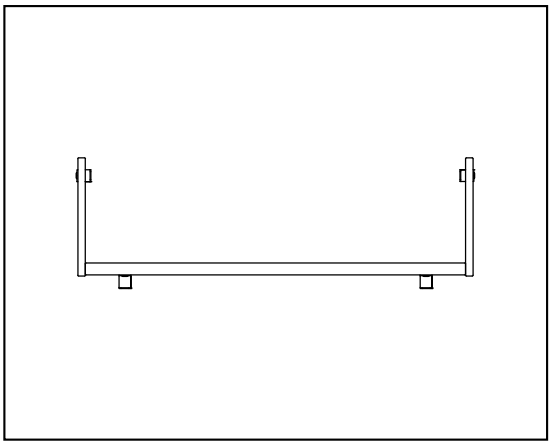

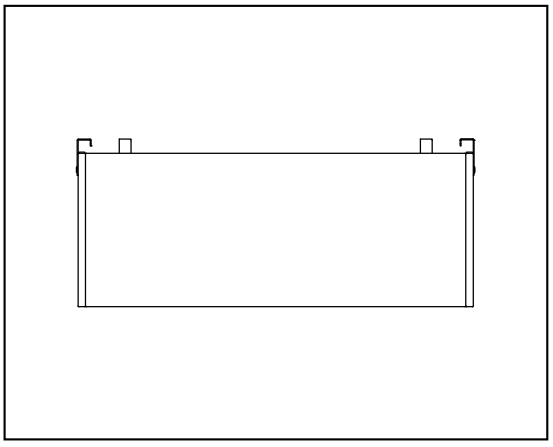

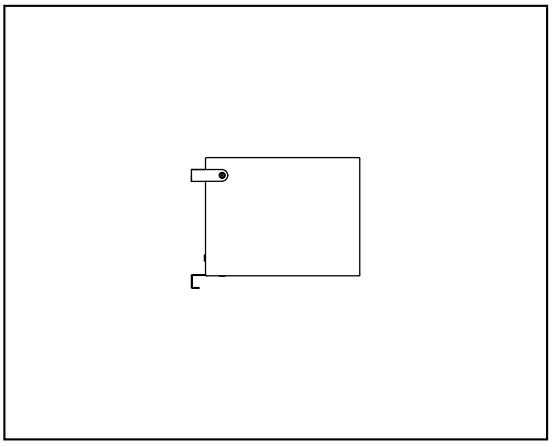

www.nookbed.com

Copyright © 2016 Muebles JJP