NOOK
SINGULAR
BEDS

Estantería L

Descripción y opciones

Estante con trasera dispuesto en forma de L.

Se ubica en la parte superior del pie de cama y puede estar hacia el interior o el exterior de la estructura.

Se fija a la estructura mediante los elementos propios del catalogo NOOK.

Material

Fabricado en tablero de 1,9 cm, canteado con PVC de 2 mm

Medidas

(90) 93,4 x 33 x 25 cm **NKEM1**
(105) 108,4 x 33 x 25 cm **NKEM2**

Colores

Los acabados disponibles corresponden a la carta de colores vigente de JJP en cada momento.
Artículo unicolor

Vistas

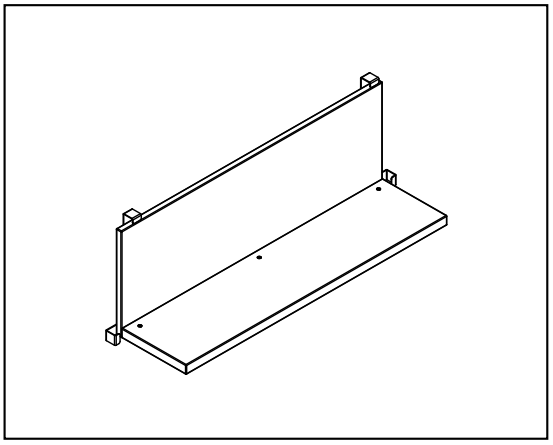

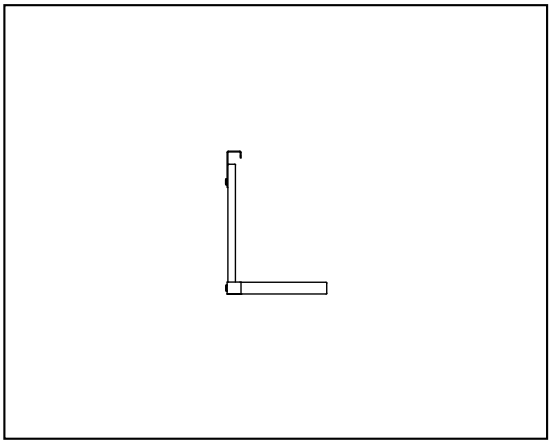

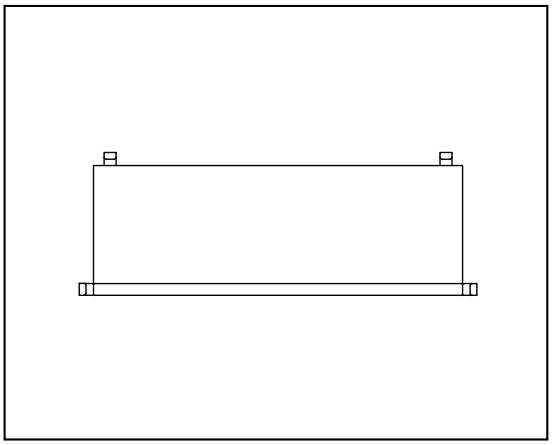

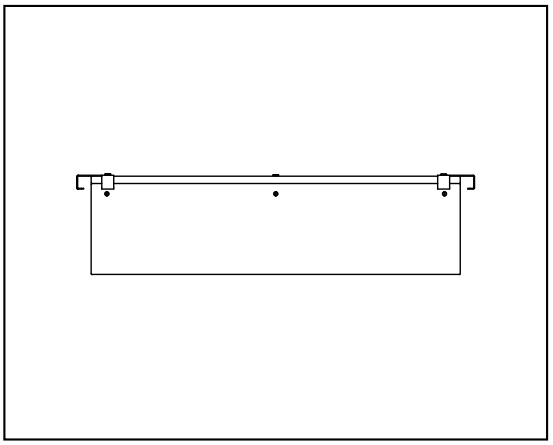

www.nookbed.com

Copyright © 2016 Muebles JJP