NOOK
SINGULAR
BEDS

Panel Estantes

Descripción y opciones

Estantería formada por dos estantes soportados por un panel. Todo el conjunto va sólidamente unido a la estructura mediante los elementos propios del catalogo NOOK.

Se puede ubicar en el hueco del pie de cama o de los largueros, en sentido interior o exterior a la estructura.

Cuando se coloca en los largueros posteriores junto con otro artículo, se recomienda el uso del soporte refuerzo NKDU3.

Material

Tablero de 1,9 y 3 cm y canteado con canto de PVC de 2 mm

Medidas

(90)- 93,4 x 110,4 x 25 cm **NKEP1**
(105)- 108,4 x 110,4 x 25 cm **NKEP2**

Colores

El color de la trasera puede ser distinto al color de los estantes

Los acabados disponibles corresponden a la carta de colores vigente de JJP en cada momento.

Vistas

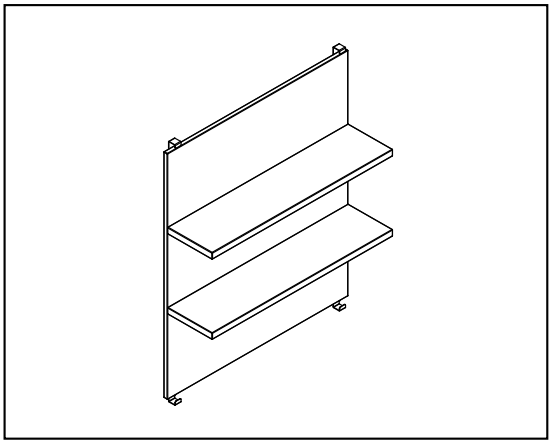

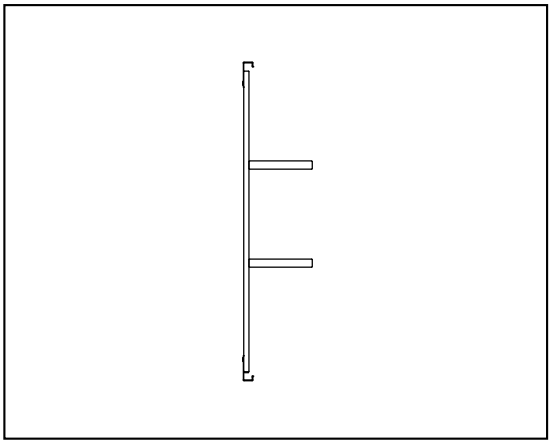

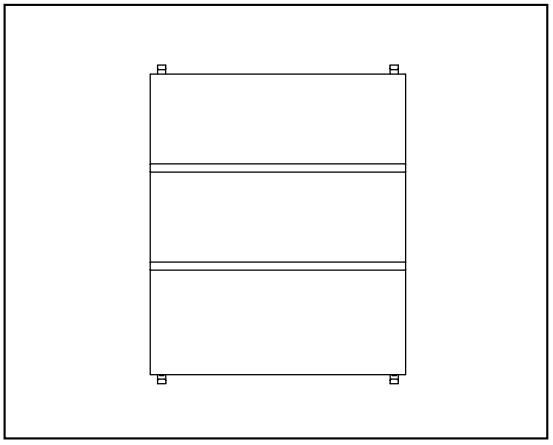

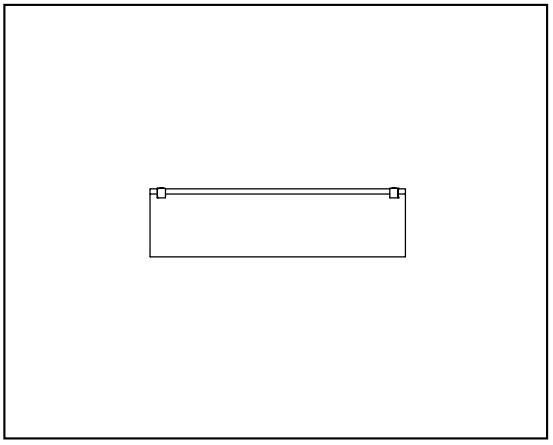

www.nookbed.com

Copyright © 2016 Muebles JJP