NOOK
SINGULAR
BEDS

Estantería Oculta Doble

Descripción y opciones

Estantería vertical con los laterales abiertos, cuatro estantes dispuestos en dos columnas de dos y dos puertas batientes.

Se ubica en el hueco del pie de cama y puede estar hacia el interior o el exterior de la estructura.

Las puertas se abren hacia el interior, y el propio diseño de la puerta hace la función de tirador.

Se fija a la estructura mediante los elementos propios del catalogo NOOK.

Cuando se coloca en los largueros posteriores junto con otro artículo, se recomienda el uso del soporte refuerzo NKDU3.

Material

Tablero de 1,9 cm y canteado con canto de PVC de 2 mm

Medidas

93,4 x 110,4 x 17 cm **NKET1**
108,4 x 110,4 x 17 cm **NKET2**

Colores

El color de la trasera puede ser distinto al color de la caja

Los acabados disponibles corresponden a la carta de colores vigente de JJP en cada momento.

Vistas

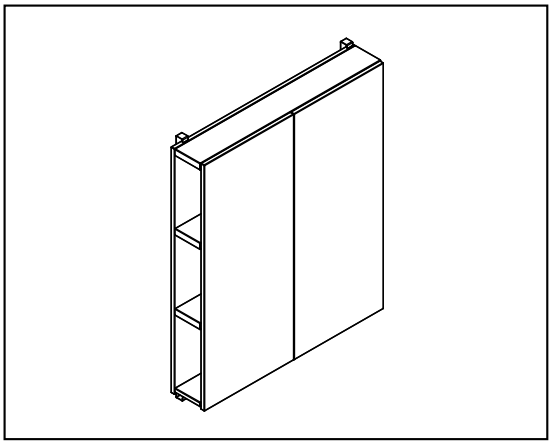

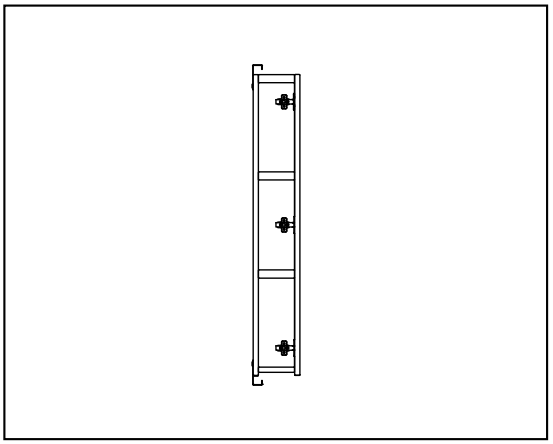

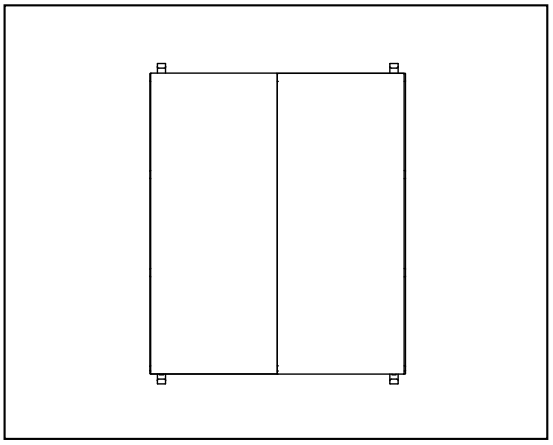

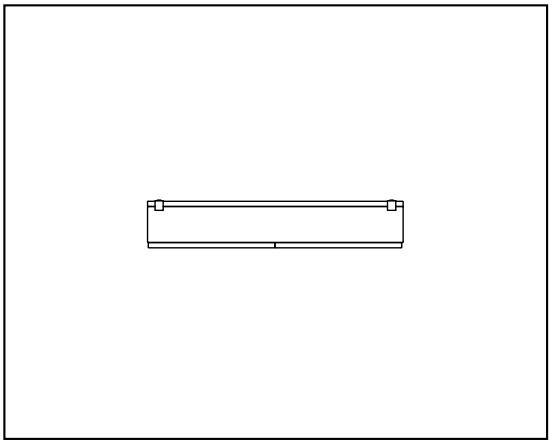

www.nookbed.com

Copyright © 2016 Muebles JJP